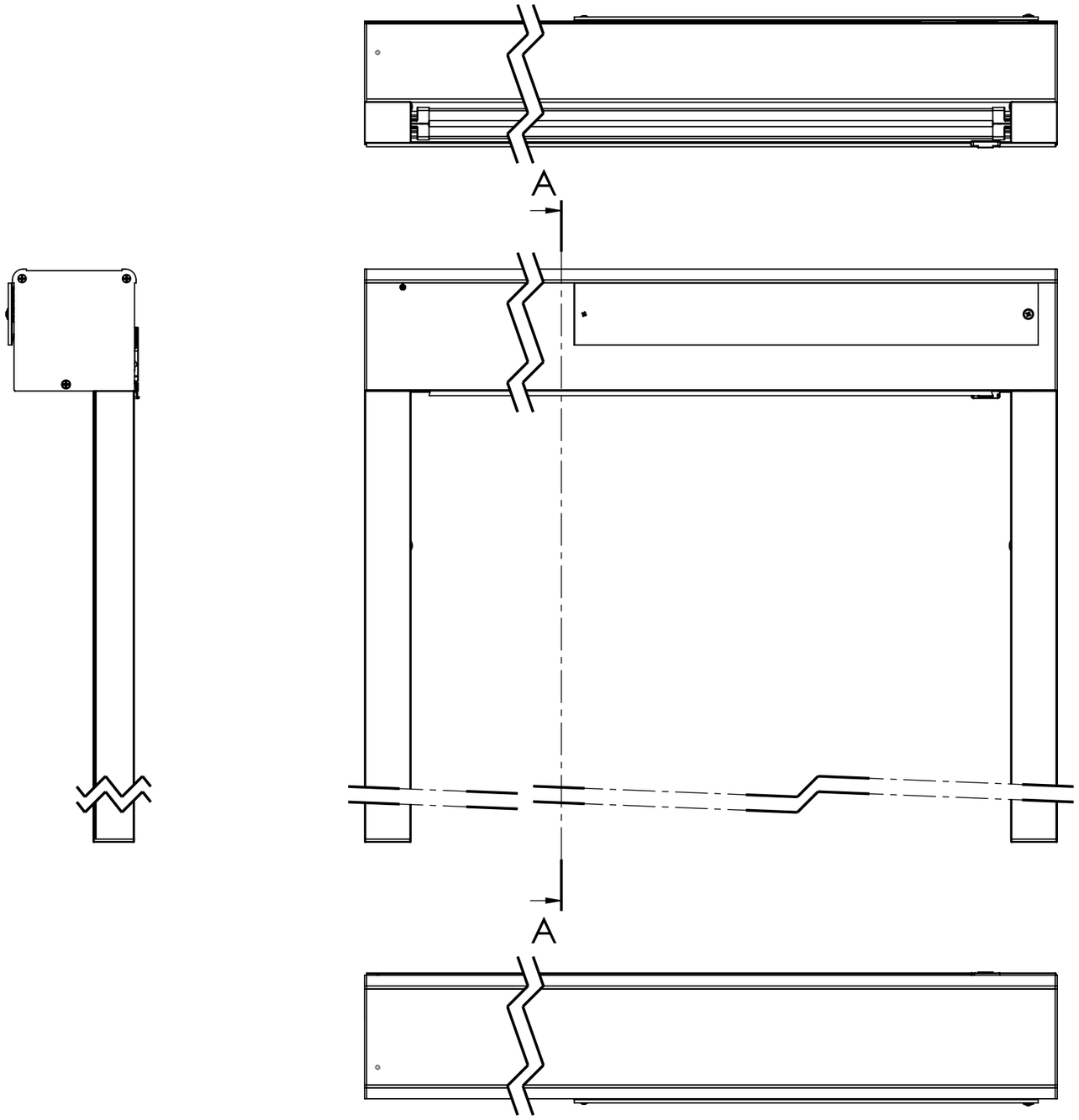

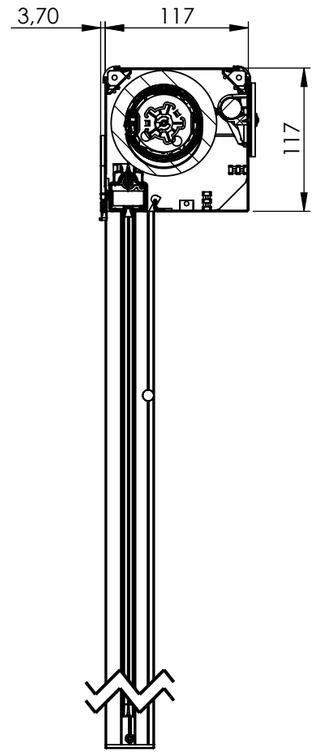

COUPE A-A

C				F			
B				E			
A	Création	09/05/25	SBS	D			
Ind	Modifications	Date	Par	Ind	Modifications	Date	Par

	A3	Tolérances générales	Diamètre		Traitement		PROFALUX Protection extérieure et confort intérieur
			Longueur		Couleur		
ECHELLE	1:5		Rugosité		Dessiné par	SBLANES	
MATIERE					Date	09/05/25	74 300 THYEZ - Tél. 04 50 98 42 27

Désignation : Ambio option Zip Solaire 5.0

O:\BE\PARTAGE\04.0-PRODUIT\PLANS PRODUITS\DOSSIERS ARTICLES\ASS-Assemblages\AMBIO et STYLBIO\STV115 - Ambio option ZIP\CSTS - CAO Ass STV 115 Solaire 5.0\

Numéro :

IND. A