Notice de pose
Visio BSO Référence Solaire

A poser par 2 personnes

<u>Outillage nécessaire à la pose</u>

Visseuse avec embouts

Perforateur

Niveau

Serre-joints

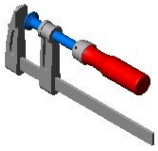

Mèches adaptées au support
Diametre 5,6,8

Scie à métaux

Pince

Escabeau

Clé 6 pans à boule n°4

Une paire de tréteaux

Tube de cuivre diamètre 8

Chevilles, vis et câble électrique non fournis

Documents et photos non contractuels. Nous nous réservons le droit de modifier à tout moment les caractéristiques esthétiques et techniques de ces produits

SOMMAIRE

Préambule 3

Précautions d'usage 3

Consignes Générales de sécurité 3

1. Eléments fournis : 4

2. Vue éclatée et référence VISIO BSO: 4

3. Pose en tableau 5

3.1 Préparation du caisson et des coulisses sur tréteaux 5

3.2 Fixation du Visio BSO 5

3.3 Fixation des coulisses 5

4. Pose de face 6

4.1 Fixation des Equerres : 6

4.2 Préparation du caisson et des coulisses sur tréteaux 7

4.3 Fixation du Visio BSO 8

5. Brancher le câble du panneau solaire déporté 8

6. Réglage du moteur 9

Préambule

Lire attentivement cette notice de pose

Tenir compte de son contenu et des avertissements qu'elle contient avant d'effectuer le montage

Ces informations sont très importantes pour une installation et une utilisation adéquate du matériel

⚠ **Seul du personnel qualifié doit se charger de la première mise en service**

PRECAUTIONS D'USAGE

1. Avant la pose :

⚠ Vérifier que les côtes du Visio BSO correspondent à son emplacement

- En pose sous linteau, vérifié que le linteau n'est pas cintré, le brocher si besoin
- Vérifier que l'aplomb des murs est correct

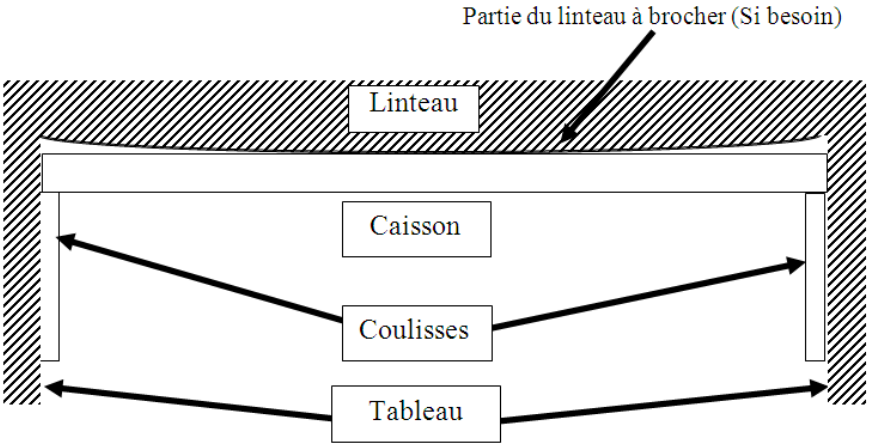

2. Il faut impérativement être 2 personnes pour monter le Visio BSO afin de relever les 2 coulisses et le caisson simultanément et parallèlement

3. Par temps de gel :

- **Ne pas manœuvrer les Visio BSO**
- **Désactiver la programmation des heures d'ouvertures et fermetures par horloge**

4. Fonctions et spécificités :

Les BSO sont conçus avec de tolérances de fabrication en rapport à la dilatation et rétractation de l'aluminium. C'est pour cela, que de chaque côté, un jour est présent entre les lames et les coulisses qui correspond aux jeux de fonctionnement.

En partie haute, lorsqu'il n'y a pas de place pour une lame supplémentaire sous le caisson, un jour peut parfois être visible pouvant aller jusqu'à 89mm.

En partie basse, un jour est également visible sous la lame finale pouvant aller jusqu'à 15mm. Cet espace est nécessaire pour n'avoir aucun contact avec la tablette de la fenêtre. Celui-ci permet d'éviter les marques sur les tablettes et les problèmes liés aux conditions météorologiques comme le gel.

CONSIGNES GENERALES DE SECURITE

La non observation des avertissements ci-dessous peut conduire à des blessures corporelles et des dégâts

⚠ **Ne pas raccorder le moteur au secteur avant d'avoir terminé le processus de montage**

Afin de garantir le montage du Visio BSO et son fonctionnement en toute sécurité, il est impératif de suivre les règles suivantes :

- Ne pas porter de bijoux
- Eviter les coups et les chutes pendant la manipulation et le transport
- Pour les perçages, prévoir les protections adéquates
- Avant la mise en service de la commande, il est impératif de s'assurer qu'aucune personne ou objet ne se trouve dans la zone de mouvement
- Ne pas faire fonctionner le Visio BSO à la montée au cas où celui-ci se trouve bloqué en bas dans la neige/glace
- Respecter le DTU de pose du produit 34.4

Il est nécessaire d'avoir un lieu de pose propre et sec, d'avoir le matériel adapté sur le lieu de pose du Visio BSO et de protéger le Visio BSO après la pose lors d'un travail avec du crépi ou du mortier

1. ELEMENTS FOURNIS :

- Reportez-vous à l'étiquette collée sur le carton d'emballage pour identifier le repère
- Caisson avec lames empilées

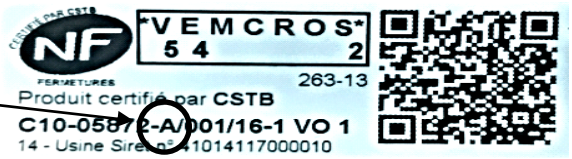

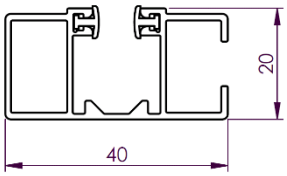

- Coulisses C20
- Colisage : le carton de colisage se trouve dans le colis portant l'étiquette « Accessoires »

  Nota : Si pose de face, les équerres se trouvent dans le carton du colisage

Hauteur Totale	Nombre d'équerres par coulisse
< 1800 mm	2
Entre 1800 et 2350 mm	3

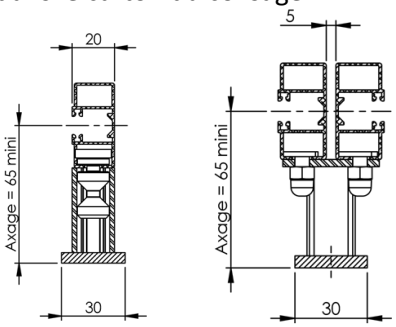

Equerre simple Equerre double

2. VUE ECLATEE ET REFERENCE VISIO BSO :

N° article	Nom article	Référence
1	Porteur	CAE-PT
2	Tole H	TOL-BL08
3	Tole C	TOL-BL08
4	Tole AB	TOL-BL08
5A	Patte de liaison courte	BSO-PLFC
5B	Patte de liaison en L	BSO-PLFL
6	Palier	MAX-56P1
7	Plot de liaison Visio BSO	BSO-PLPLASTVO
8	Cache	CAE-C
9	Joue moteur	MAX-JBS
10	Joue palier	MAX-JBS
11	Axe	MAX-056
12	Embout d'axe	MAX-56E1
13	Moteur	MAE-XX
15	Coulisse	COU-20
17	Tablier	TOL-PX90Z
18	Lame finale	TLF-90Z
19	Embout de lame finale	BSO-EMBLF90
20	Commande générale ZIGBEE	MAI-ZTG
21	Emetteur portable ZIGBEE	MAI-ZTS
22	Emetteur murale ZIGBEE	MAI-EMTIMZ
23	Commande générale 868MHZ	MAI-EMNOE
24	Emetteur portable 868MHZ	MAI-EMPX-A1
25	Emeteur murale 868MHZ	MAI-EMPXMUR
26	Inverseur filaire en applique	MAI-BPSBOIT
27	Inverseur filaire encastré	MPAI-BPSB
30	Culbuteur	BSO-CULB
31	Support moteur	MAE-XSPX2
33	Agrafe pour cordon	BSO-TAGRAFE
35	Embout de lame	BSO-TEMBLAM
44	Agrafe de flan	BSO-CAGRVO
45	Renvoi	BSO-RENV
46	Flan de culbuteur Visio BSO	BSO-CFLANVO
Non représenté :		
	Ruban de levage	BSO-TRUBL834C
	Cordon d'orientation	BSO-TCOR90

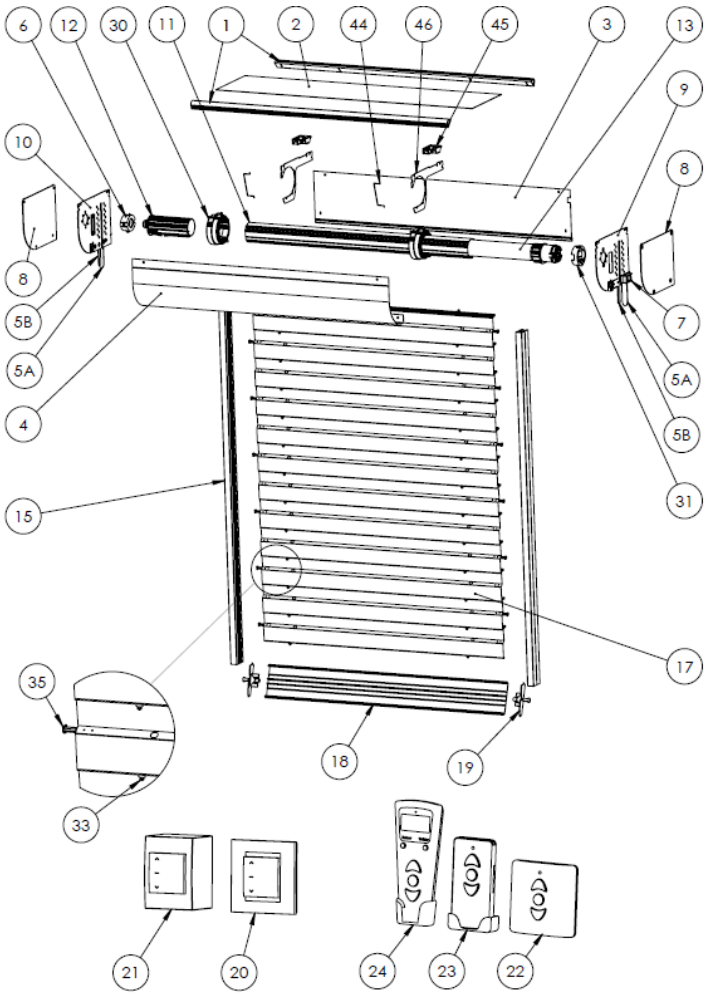

3. <u>POSE EN TABLEAU</u> :

- Si vous avez une pose en façade sur équerres, reportez-vous directement au chapitre ***<u>4. Pose en façade</u>***

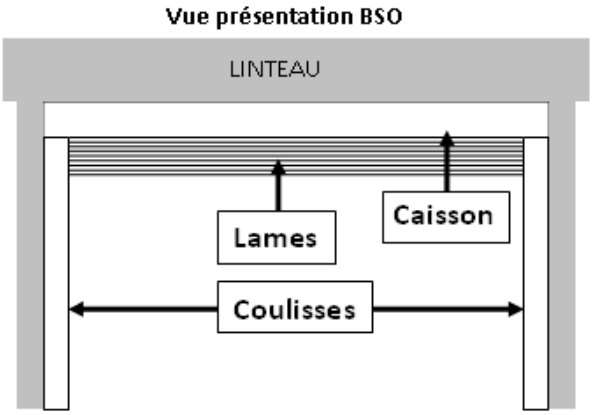

Vue de face du BSO en pose standard

3.1 Préparation du caisson et des coulisses sur tréteaux :

1- Poser le Visio BSO sur 2 tréteaux avec **la face démontable vers le haut**
2- Insérer les coulisses dans les pattes de liaison jusqu'au caisson. Le trou doit être coté caisson

Nota : Vérifier que les joints de coulisses ne gênent pas le passage des embouts de lames

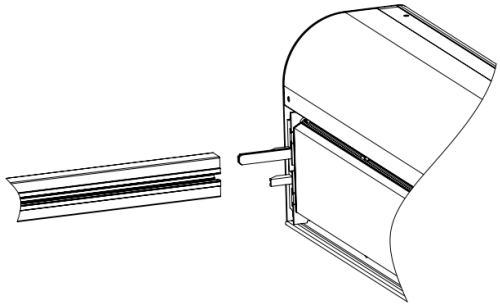

3.2 Fixation du Visio BSO :

⚠ **Cette étape doit s'effectuer à deux personnes afin d'éviter tout risque de blessure**
⚠ **Si vous ne respectez pas cette procédure vous risquez d'endommager le Visio BSO**
⚠ **Les joints des lames doivent toujours être positionnés côté extérieur**

Au préalable, préparer le perçage de la maçonnerie ou autre pour le passage du câble moteur

1- Relever les deux coulisses et le caisson simultanément pour éviter d'abîmer le Visio BSO et le présenter dans l'emplacement
2- Mise à niveau du caisson

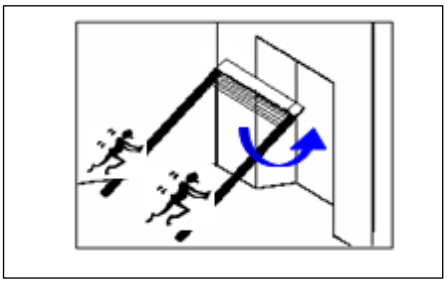

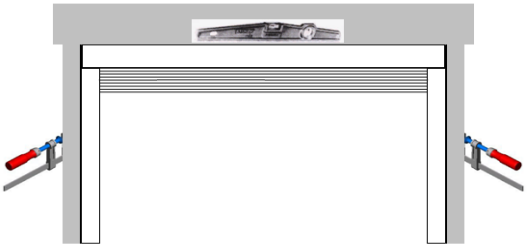

3.3 Fixation des coulisses :

⚠ Respecter un jeu de 20 mm minimum entre les lames et la menuiserie ou le béton
⚠ Utiliser des chevilles et des vis adéquates pour ne pas abîmer les joints (voir annexes)
⚠ Respecter impérativement les largeurs dos de coulisses commandées
⚠ Respecter impérativement le parallélisme le long des coulisses

a) Percer les fixations du haut sur les coulisses de gauche et de droite. Fixer les coulisses, les caler si besoin

⚠ Pour fixer les coulisses, utiliser un tube en cuivre de Ø 8mm. Insérer le tube au niveau de l'usinage de la coulisse et passer le forêt Ø 5mm à travers afin de ne pas endommager le joint

b) Vérifier l'aplomb frontal de la coulisse de droite (Figure 2). Le repérer par traçage
c) Percer le bas de la coulisse de droite et la fixer
d) Vérifier l'aplomb latéral de la coulisse de droite (figure 1) et la caler si besoin
e) Vérifier le parallélisme des coulisses (figure 1)
f) Vérifier l'aplomb frontal de la coulisse de gauche (figure 2). Le repérer par traçage
g) Percer le bas de la coulisse de gauche la fixer et la caler si besoin
h) Percer le reste des fixations, les fixer et les caler si besoin

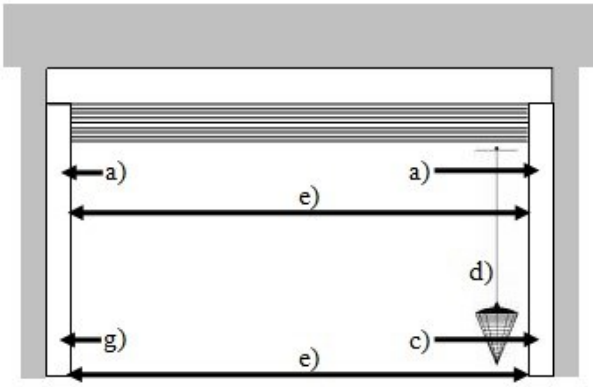

Figure 1

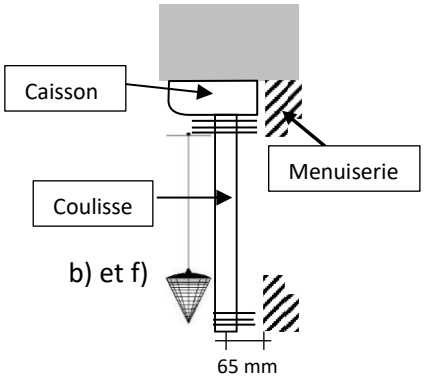

Figure 2

4. POSE DE FACE :

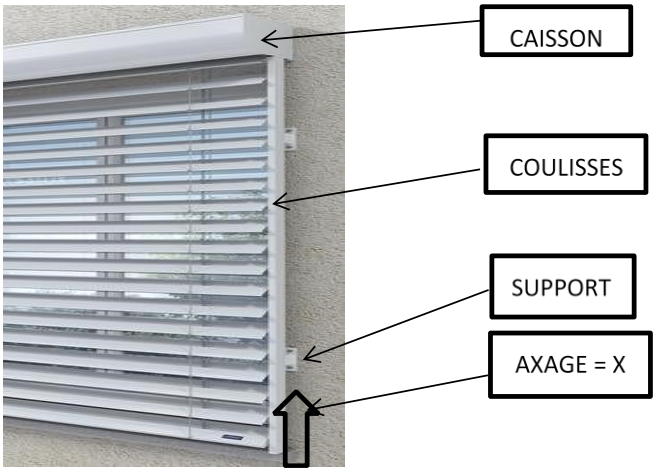

4.1 Fixation des Equerres :

La fixation des équerres doit impérativement être parallèle et à l'aplomb en respectant les largeurs dos de coulisses.
Utiliser les vis, chevilles et rondelles adéquates (voir annexes).
Lors de la fixation des équerres, positionner le perçage des vis pointeaux de manière esthétique et accessible pour le vissage

a) Fixer la 1ère équerre haute à environ 150 mm du haut de coulisse
b) Faire un traçage à l'aplomb de l'équerre haute
c) Positionner la 2ème équerre à l'aplomb de la 1ère à 100 mm environ du bas
   Répartir régulièrement les autres équerres sur toute la hauteur de la coulisse (si besoin)
d) Tracer l'écartement des équerres d'axe en axe en fonction de votre longueur de VISIO BSO BSO et de votre cas de pose :
   Cas 1 : équerre simple + équerre simple
   LDC - 20 mm
   Cas 2 : équerre simple + équerre double
   LDC -7.5 mm
   Cas 3 : équerre double + équerre double
   LDC +5mm
e) Fixer la 1ère équerre côté droit
f) Suivre la même procédure pour les supports inferieurs

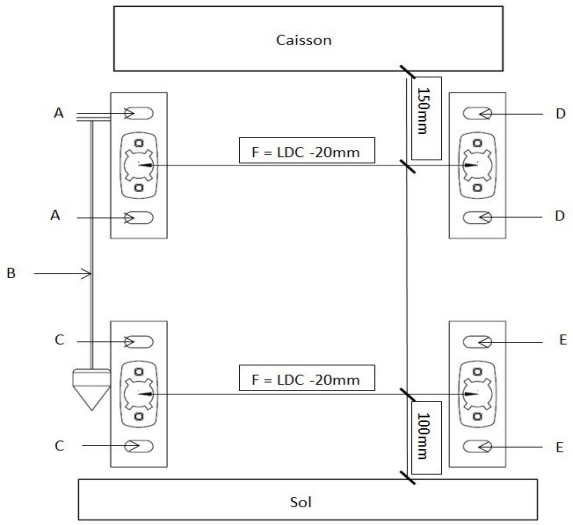

4.2 Préparation du caisson et des coulisses sur tréteaux :

1- Poser le Visio BSO sur 2 tréteaux avec **la face démontable vers le haut**
2- Insérer les coulisses dans les pattes de liaison jusqu'au caisson. Le trou doit être coté caisson

Nota : Vérifier que les joints de coulisses ne gênent pas le passage des embouts de lames

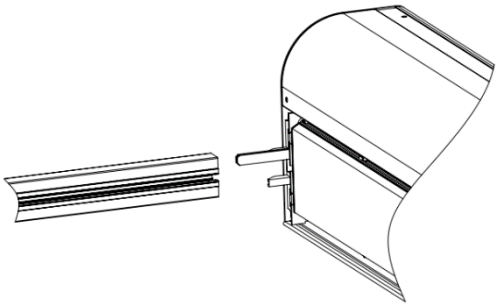

3- Introduire les pions des équerres dans les coulisses en fonction du nombre

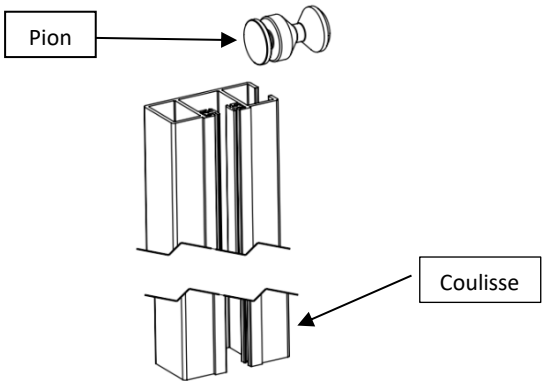

4.3 Fixation du Visio BSO :

⚠ **Cette étape doit s'effectuer à deux personnes afin d'éviter tout risque de blessure**

⚠ **Si vous ne respectez pas cette procédure vous risquez d'endommager le Visio BSO**

⚠ **Les joints des lames doivent toujours être positionnés côté extérieur**

1- Relever les deux coulisses et le caisson simultanément pour éviter d'abîmer le Visio BSO et le présenter dans l'emplacement

2- Glisser les pions dans les équerres et mettre à niveau le caisson

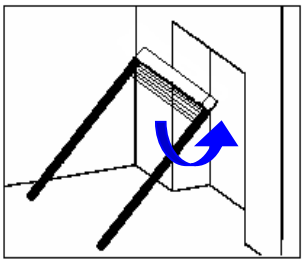

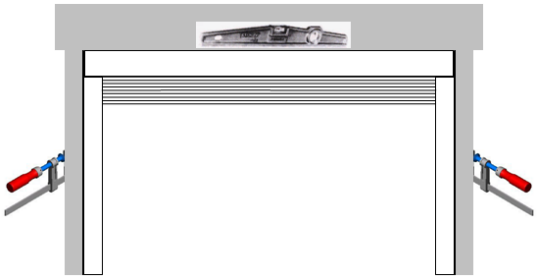

3- Serrer les vis pointeaux des équerres à l'aide d'une clé 6 pans à boule (diamètre 4)
Nota : Dans le cas d'une équerre double serrez les écrous diamètre 6

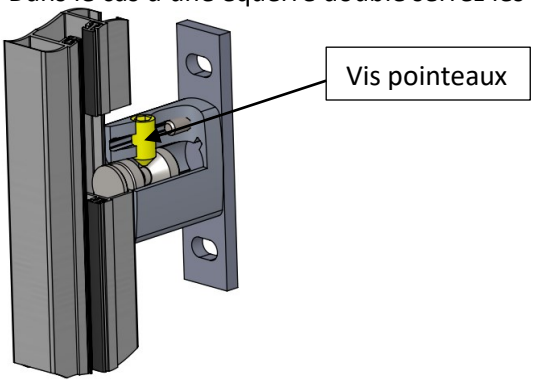

Nota : Vérification du niveau du Visio BSO et modifier la position des coulisses si besoin.

5. <u>BRANCHER LE CABLE DU PANNEAU SOLAIRE DEPORTE</u> :

1- Retirer les 2 caches plastiques aux extrémités du panneau solaire.

2- Coté câbles sur le flan enlever la pièce plastique ronde pré-découpée.

3- Cas de pose possibles : en façade ou sur la tôle amovible

➢ En façade :

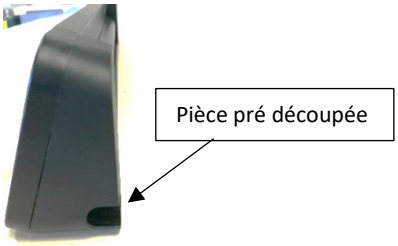

- Placer le panneau sur son emplacement final, dans une zone ensoleillée.
Attention : Pour le bon fonctionnement du panneau solaire, celui-ci doit être installé de manière à recevoir la lumière du jour en direct.
- Tracer les points de perçage à travers les trous oblongs aux extrémités du panneau.

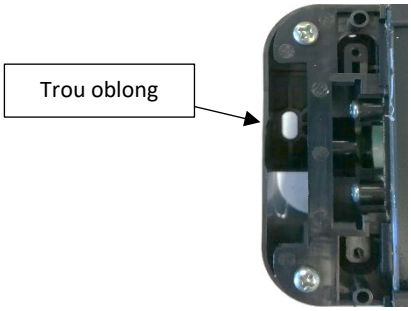

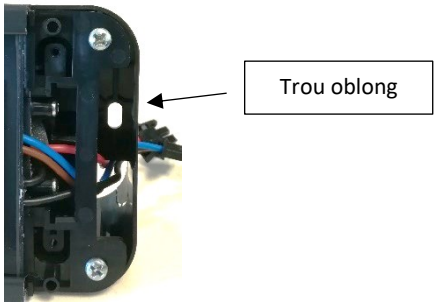

- Enlever le panneau et percer les trous de fixation.

➢ Sur la tôle amovible :

- Tirer la tôle amovible et placer la sur son emplacement final, dans une zone ensoleillée.

- Attention : Pour le bon fonctionnement du panneau solaire, celui-ci doit être installé de manière à recevoir la lumière du jour en direct.
- Percer 2 trous de fixation dans la tôle amovible à environ 100mm de chaque extrémité

- Tracer les points de perçage à travers les trous de la tôle amovible.
- Enlever le panneau et percer les trous de fixation.
- Fixer la tôle amovible à l'aide de 2 vis.
  Relever les extrémités de cette tôle pour l'insérer et fixer le panneau solaire.

4- Rebrancher les connecteurs sur le câble et les loger dans la partie protégée sous le cache plastique.
5- Repositionner les 2 caches plastiques aux extrémités du panneau solaire.

6. ***REGLAGE DU MOTEUR :***

Se référer à la notice du moteur jointe dans le colisage

LIRE LES INSTRUCTIONS DU FABRICANT AVANT D'UTILISER LE PRODUIT

Instructions importantes de sécurité pour l'installation.
Une installation incorrecte peut conduire à de graves blessures.
Suivez toutes ces instructions ainsi que celles figurant dans les notices jointes. Conservez ces instructions

Aucune modification de conception ou de configuration de l'équipement ne doit être effectuée sans consultation préalable du fabricant ou de son représentant attitré.

Mises en garde Utilisateurs

INSTRUCTIONS DE SECURITE IMPORTANTES.
AVERTISSEMENT ŕ IL EST IMPORTANT POUR LA SECURITE DES PERSONNES DE SUIVRE CES INSTRUCTIONS.
CONSERVEZ CES INSTRUCTIONS

- Ne pas laisser les enfants jouer avec les dispositifs de commande.
- Tenir la télécommande hors de portée des enfants.
- Examiner fréquemment l'installation afin de détecter tout signe d'usure ou d'endommagement des câbles.
- Ne pas utiliser la fermeture si une réparation est nécessaire.
- Pour les fermetures qui peuvent être manœuvrées hors de vue du tablier, l'utilisateur doit prendre les mesures nécessaires pour empêcher toute manœuvre de la fermeture pendant les opérations d'entretien (nettoyage des vitres).
- Pour le contrôle ou l'entretien des parties électriques, la fermeture doit être mise hors tension de manière sûre.

FR
TRIEZ
RÉEMPLOYEZ
RECYCLEZ
ASSOCIATION OU DISTRIBUTEUR OU DÉCHÈTERIE
Adresses sur quefairedemesdechets.fr

Vous rencontrez un problème ?

Consulter **PROFA'DEP** et les **TUTOS** :

profalux-pro.com/depannage

En cas de besoin, appeler SOS Poseurs
au 04 50 98 78 60 du lundi au vendredi
De 8h à 12h et de 14h à 17h30

ANNEXES

Matériaux	POSE TABLEAU : Perçage dos de coulisse (Vis à tête fraisée : utiliser de préférence de l'inox)
Béton	• Cheville de 5 x 25 • Vis ø 3.5 x 40 : ø tête 7 mm maxi ø tête 6 mm mini 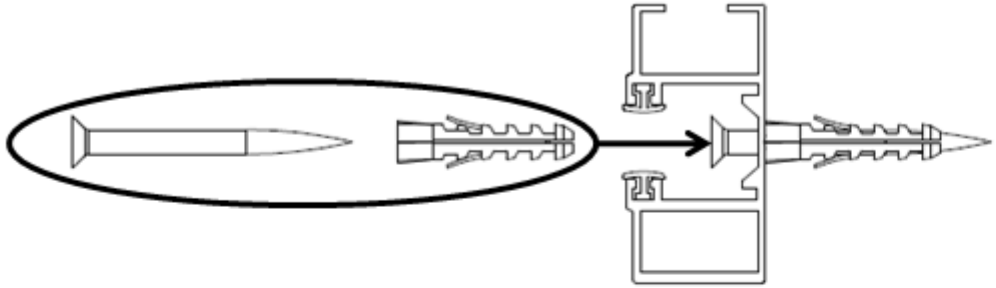 ⚠ Siporex et brique creuse, utiliser des chevilles adéquates
Bois	• Vis ø 3.5 x 40 : ø tête 7 mm maxi ø tête 6 mm mini 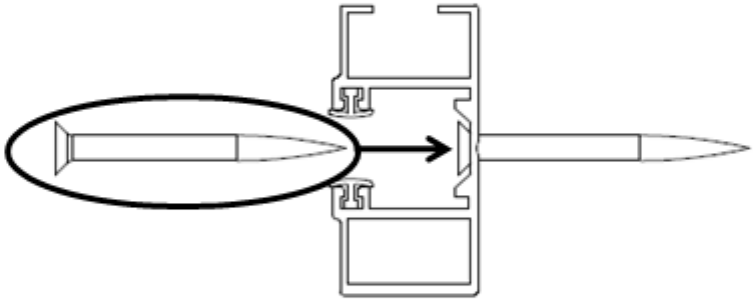
Alu / Acier	• Vis autoforeuse ø 3.5 x 25 : ø tête 7 mm maxi ø tête 6 mm mini 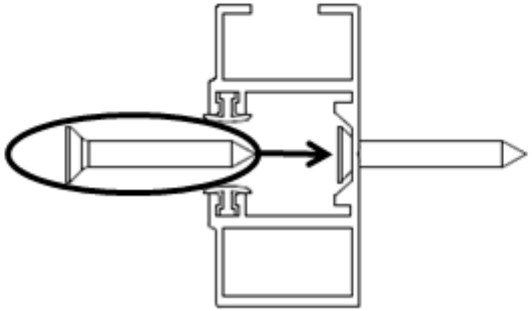

ANNEXES

Matériaux	**POSE DE FACE : Equerres avec socle** (Vis à tête bombée et rondelle plate : utiliser de préférence de l'inox)	
Béton	• **Cheville de 6 x 30** • **Vis ø 5 x 45** • **Rondelle plate M5 M** ⚠ **Siporex et brique creuse, utiliser des chevilles adéquates**	
Bois	• **Vis ø 5 x 45** • **Rondelle plate M5 M**	
Alu / Acier	• **Vis autoforeuse ø 4,8 x 32** • **Rondelle plate M5 M**	

ANNEXES

Matériaux	**POSE DE FACE : Equerres avec socle** (Vis à tête fraisée et rondelle cuvette : utiliser de préférence de l'inox)	
Béton	• **Cheville de 6 x 30** • **Vis ø 5 x 50** • **Rondelle cuvette M5** 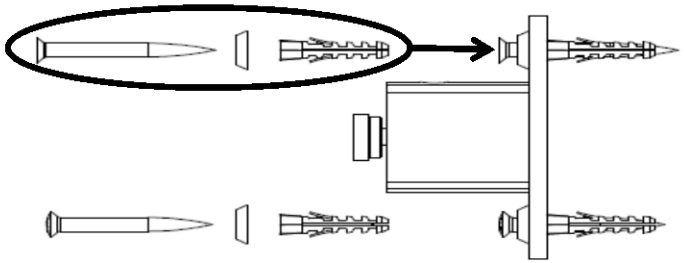 ⚠ Siporex et brique creuse, utiliser des chevilles adéquates	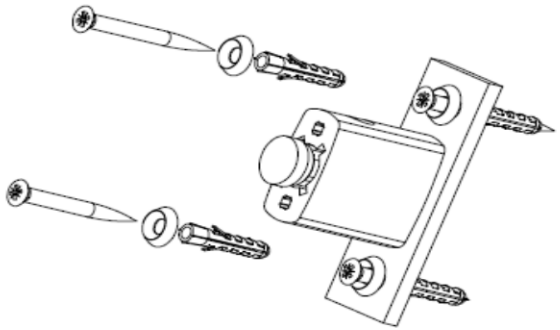
Bois	• **Vis ø 5 x 50** • **Rondelle cuvette M5** 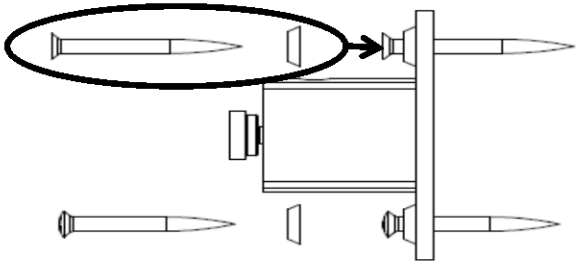	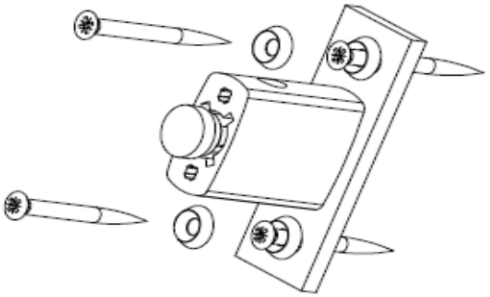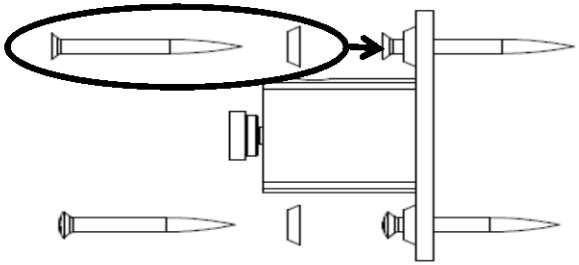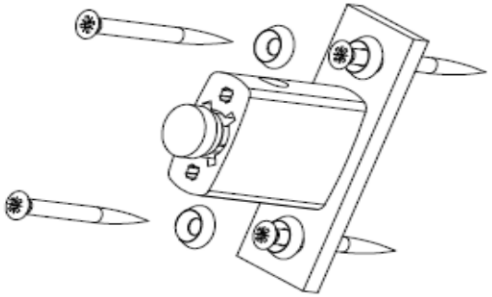
Alu / Acier	• **Vis autoforeuse ø 4,8 x 38** • **Rondelle cuvette M5**