PORTE DE GARAGE REGLEE EN USINE

Toute modification du réglage entraîne une reprogrammation

Merci de lire et respecter les étapes de la notice de pose

Notice de pose respectée = garantie assurée

Non respectée = perte de garantie

PROFALUX
Protection extérieure et confort intérieur

CERTIFIÉ PAR CSTB
NF
PORTES DE GARAGE
selon configuration

Marquage CE
Certifié conforme NF EN 13241-1

Rapports d'essais BV08-1179-A BV08-1179-B
Certificat NF 001-263-010

Notice de pose et de branchement
Porte de Garage Montée Radio ou Filaire

Nombre de personnes nécessaires : 2 personnes

Documents et photos non contractuels. Nous nous réservons le droit de modifier à tout moment les caractéristiques esthétiques et techniques de ces produits
NP079 – Mai 2022

Sommaire

1. OUTILLAGE NECESSAIRE A LA POSE 3
2. CONSIGNES GENERALES DE SECURITE 4
3. CONDITIONS REQUISES SUR LE LIEU DE POSE 4
4. PRECAUTIONS D'USAGE 4
5. ELEMENTS FOURNIS 6
6. INSTALLATION 6
   1. Coulisses 6
   2. Caisson 7
7. FIXATION DE L'ARMOIRE ELECTRIQUE 8
   1. Installation de l'armoire électrique 8
   2. Alimentation de l'armoire electrique 8
8. CODER OU AJOUTER UNE TELECOMMANDE 9
   1. Programmation pour fonctionnement avec un seul bouton pour : Montée / Stop / Descente 9
   2. Programmation pour fonctionnement avec 2 boutons : Montée / Descente 9
9. BRANCHEMENT DES ACCESSOIRES 9
10. PORTE DE GARAGE FILAIRE COMMANDEE PAR UN INVERSEUR À POSITION MOMENTANEE SANS AUTOMATISME 10
11. SORTIES DE SECOURS 11
12. FIN DE LA POSE 12
13. CHECK-LIST DE FIN DE POSE 12

1. OUTILLAGE NECESSAIRE A LA POSE

Visseuse avec embouts, type Pozidriv et Philips courts et longs

Perforateur

Niveau

Serre-joint (x2)

Maillet

Forets béton de 6 et de 22

Scie à métaux

Pince

Escabeau

Documents et photos non contractuels. Nous nous réservons le droit de modifier à tout moment les caractéristiques esthétiques et techniques de ces produits
NP079 – Mai 2022

2. CONSIGNES GENERALES DE SECURITE

PREAMBULE
Cette porte de garage est réservée à un usage privé.
Tenir compte de son contenu et des avertissements qu'elle contient avant d'effectuer le montage.
Ces informations sont très importantes pour une installation et une utilisation adéquate du matériel.
Le non-respect des prescriptions de la mise en œuvre de la notice de pose, entraîne la perte de la garantie du produit.
Seul du personnel qualifié doit se charger de la première mise en service.

La non-observation des avertissements ci-dessous peut conduire à des blessures corporelles et des dégâts.
Le montage de la porte de garage nécessite deux personnes.
Afin de garantir le montage de la porte de garage et son fonctionnement en toute sécurité, il est impératif de suivre les règles suivantes :

- Ne pas porter de bijoux
- Eviter les coups et les chutes pendant la manutention et le transport
- Pour les perçages, prévoir les protections adéquates
- Avant la mise en service de la porte de garage, il est impératif de s'assurer qu'aucune personne ou objet ne se trouve dans la zone de mouvement
- Tous les dispositifs de commande de secours doivent être vérifiés avant la mise en service
- Manœuvrer la porte de garage uniquement si vous avez un contact visuel sur celle-ci
- Ne pas essayer d'ouvrir la porte de garage de force, cela pourrait l'endommager

3. CONDITIONS REQUISES SUR LE LIEU DE POSE

- A proximité de la porte de garage, faire installer par un électricien une prise 2P+T (phase, neutre et terre) alimentée par un câble de section 2,5mm^2 et avec une protection de 16A
- Attention, le câble d'alimentation de l'armoire de la porte de garage mesure 1,50m.
- Aucun objet ne doit se trouver dans la zone de déplacement de la porte de garage
- Il est nécessaire de protéger la porte de garage lors d'un travail avec du crépi et du mortier
- Ne pas avoir les pieds dans l'eau lors de manipulation électrique

Votre porte de garage a été fabriquée selon les cotes qui nous ont été fournies.
Avant de poser la porte de garage, il est impératif de vérifier les cotes du chantier pour les comparer à celles mentionnées sur l'étiquette du carton ou sur votre accusé de réception de commande.
Poser une porte de garage sur un chantier dont les cotes ne correspondent pas, peut entraîner des désordres graves et irréversibles.

4. PRECAUTIONS D'USAGE

Vérifier sur quel type de support va être posée la porte de garage : bois, crépi, béton…

- *Le bois* est un matériau vivant qui évolue, qui bouge. Avec l'humidité, les changements de température, il peut gonfler, se rétracter ou se vriller et donc entraîner avec lui la tôle qui y a été fixée.
- *Le crépi ou le béton* peuvent laisser des excroissances sur le linteau. La tôle verticale côté coulisses est fixée contre ce linteau qui présente des irrégularités. La tôle arrière côté coulisses est alors rentrante, le tablier vient frotter dessus lors des manœuvres.

Il est impératif de se décaler du linteau bois ou du cadre alu ou nettoyer les excroissances type crépis ou béton.

Documents et photos non contractuels. Nous nous réservons le droit de modifier à tout moment les caractéristiques esthétiques et techniques de ces produits
NP079 – Mai 2022

Avant la pose, vérifier que le linteau n'est pas cintré. Sinon le brocher ou placer de chaque côté des coulisses des cales pour récupérer l'alignement.

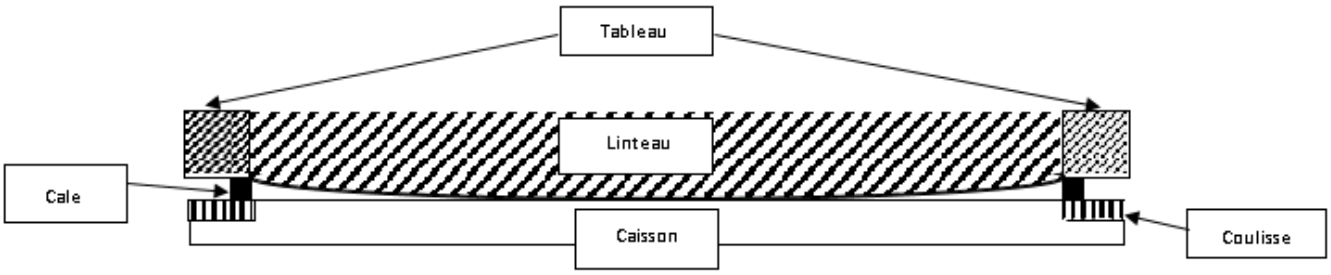

Vérifier que le linteau contre lequel la tôle arrière va s'appuyer est net de toute excroissance de type « gratons » de crépi ou béton.

Crépi à enlever

Le surplus de crépi doit être absolument enlevé pour que le tablier ne soit pas rayé.

- Ne pas utiliser la manœuvre de secours pour enrouler le tablier autour de l'axe
- Il est impératif de relever les 2 côtés simultanément et parallèlement pour éviter les risques de torsion d'axe qui pourraient endommager le stop chute
- L'armoire et le boîtier de sécurité anti-écrasement (boîtier à pile) doivent impérativement être à l'abri des intempéries donc à l'intérieur du garage.

Dans le cas d'une pose sous linteau ou d'une pose en applique avec une retombée de linteau inférieure à 300 mm, il faut obligatoirement poser un profil pour fixer et rigidifier la tôle côté coulisses sur toute la longueur (profil non fourni).

Exemples de profils :

Le profil doit être positionné au-dessus du pli de la tôle

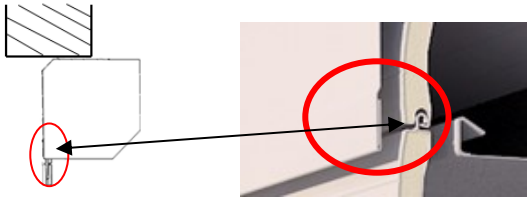

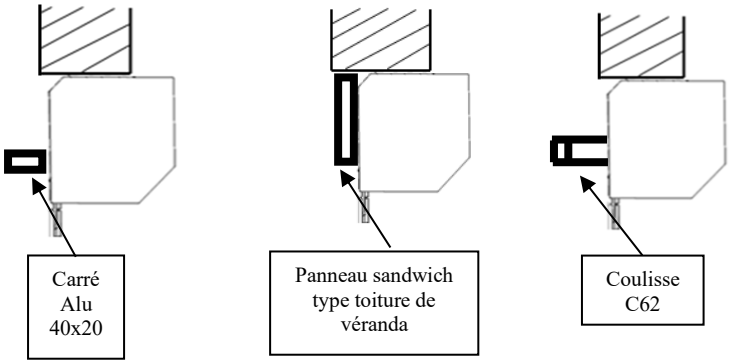

Avec profil

Sans profil

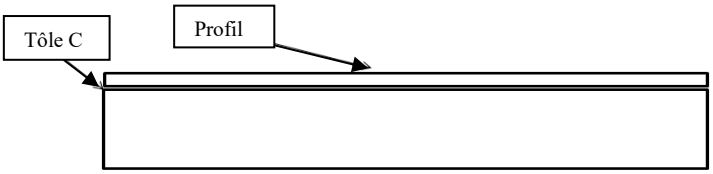

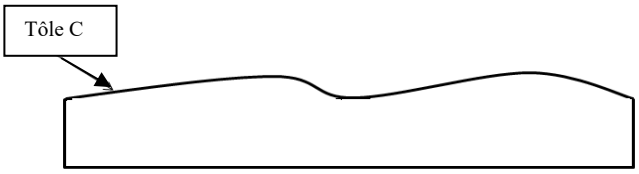

Dans le cas d'une pose en applique avec un enroulement extérieur, afin de faciliter le passage du boîtier de sécurité anti-écrasement, nous préconisons de ne pas serrer les vis du haut des coulisses et du caisson à fond et de le faire ultérieurement.

Nous préconisons de faire un joint d'étanchéité sur toute la périphérie du produit, entre le caisson et les coulisses et la maçonnerie.

Documents et photos non contractuels. Nous nous réservons le droit de modifier à tout moment les caractéristiques esthétiques et techniques de ces produits

5. ELEMENTS FOURNIS

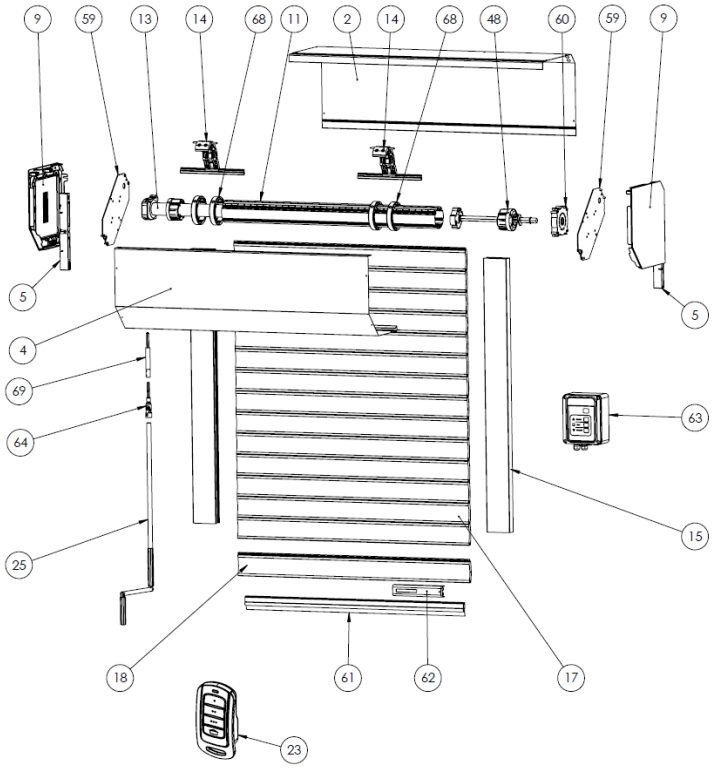

N° Article	Nom Article
2	Tôle HC
4	Tôle AB
5	Une paire de pattes de liaison + une paire de consoles
9	Une paire de consoles + une paire de pattes de liaison
11	Axe diamètre 80mm
13	Moteur avec secours
14	DVA
15	Coulisses C90/C145
17	Tablier lames PX75
18	Lame finale
23	Télécommande portable 4 canaux
25	Manivelle sortie n°1
48	Tandem axe 80 mm carré de 13mm
59	Plaque console fixe
60	Stop chute
61	Joint de lame finale
62	Boitier de sécurité anti-écrasement
63	Armoire électrique
64	Cardan simple
68	Bague pour DVA
69	Sortie de secours cachée

- Caisson avec tablier monté
- Coulisses
- Armoire câblée et télécommandes
- Manivelle de secours

<u>Sachet de colisage</u> :

- Cardan
- Sachet de visserie (ne pas utiliser d'autres types de vis afin de garantir une bonne fixation des éléments)
  - Pour les coulisses : Vis TF 4,5 x 60 et cheville à expansion 6 x 60
  - Pour la fixation du bas du caisson : Vis 4x 30 (chevilles non fournies)
- Option : Inverseur à clé à position maintenue

6. INSTALLATION

1. <u>COULISSES</u>

Sur un carton, positionner le caisson au sol pour pouvoir insérer les pattes de liaison dans les coulisses. Respecter impérativement le sens des coulisses. Le joint brosse de la coulisse doit être impérativement coté tôle arrière.

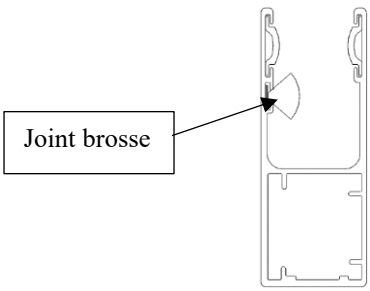

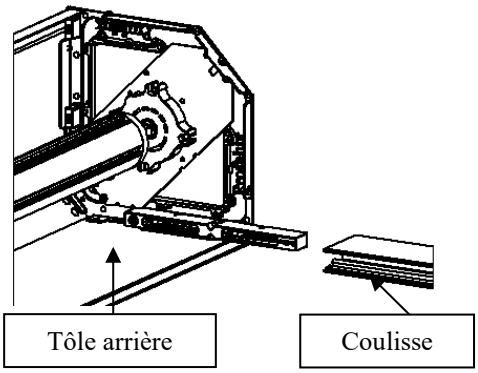

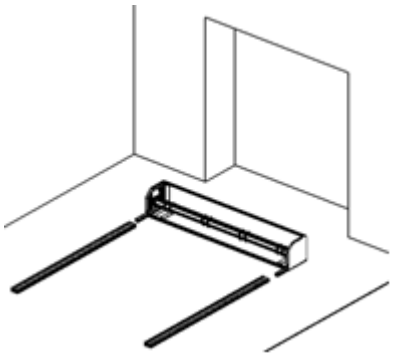

Documents et photos non contractuels. Nous nous réservons le droit de modifier à tout moment les caractéristiques esthétiques et techniques de ces produits
NP079 – Mai 2022

Les coulisses doivent être parallèles.

Non conforme

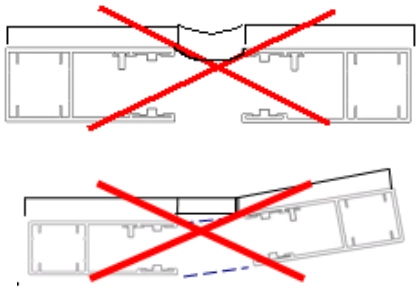

Conforme

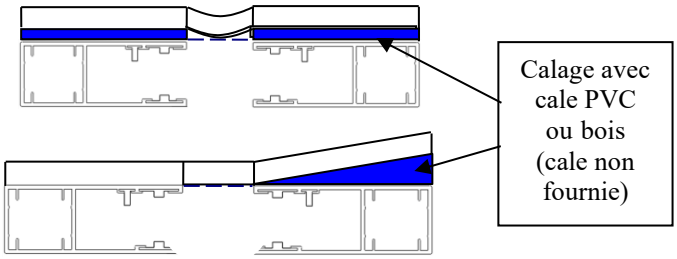

Si le parallélisme n'est pas respecté, vous risquez de détériorer votre tablier et de générer des détections d'obstacle intempestives.

2. CAISSON

Relever les deux côtés simultanément et parallèlement pour éviter les risques de torsion de l'axe

Si vous ne respectez pas cette procédure, vous risquez d'endommager le stop chute. Cette étape doit s'effectuer à deux personnes afin d'éviter tout risque de blessure.

Mettre à niveau le caisson

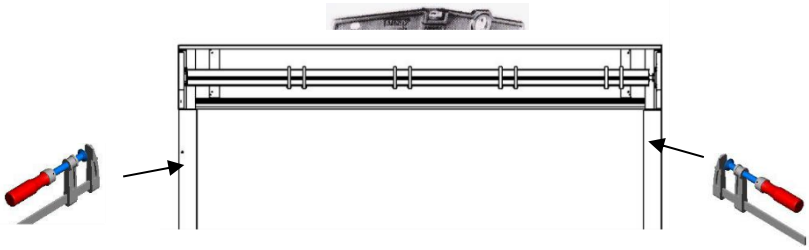

Vérifier l'aplomb des coulisses. Elles doivent être parallèles.

La bonne fixation des coulisses conditionne la tenue au vent du tablier.
Mettre une cale pour compenser l'excès de crépi et éviter les rayures du tablier.
Percer à ∅6mm et fixer les coulisses. Utiliser les chevilles 6x60 et les vis TF 4.5 x 60

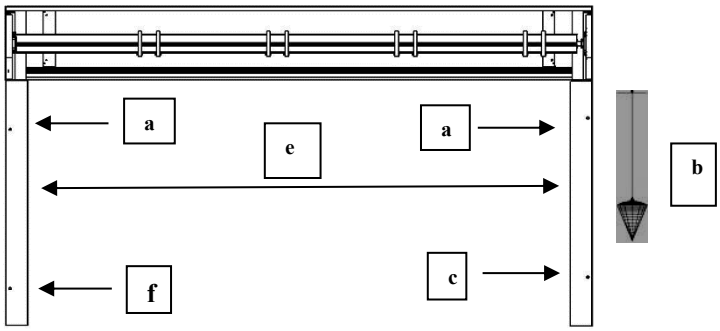

Figure 1

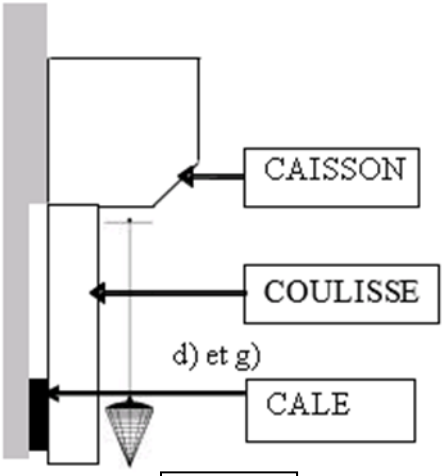

Figure 2

Documents et photos non contractuels. Nous nous réservons le droit de modifier à tout moment les caractéristiques esthétiques et techniques de ces produits
NP079 – Mai 2022

a. Percer les fixations du haut sur les coulisses de gauche et de droite, les fixer et les caler si besoin (*Figure1*)
b. Vérifier l'aplomb latéral de la coulisse de droite (*Figure 1*) et le repérer par traçage
c. Percer le bas de la coulisse de droite et la fixer
d. Vérifier l'aplomb frontal de la coulisse de droite (*Figure 2)* et la caler si besoin
e. Vérifier le parallélisme des coulisses (*Figure 1*) et le repérer par traçage
f. Percer le bas de la coulisse de gauche et la fixer
g. Vérifier l'aplomb frontal de la coulisse de gauche (*Figure 2*) et le repérer par traçage, caler si besoin
h. Percer le reste des fixations et caler si besoin

Une fois le produit posé, dévisser la tôle de capotage du caisson.
En bout d'axe, côté opposé au moteur, à l'aide d'une pince, **enlever la protection du stop chute**.

7. FIXATION DE L'ARMOIRE ELECTRIQUE

Nota : si votre porte de garage n'est pas équipée d'une armoire, se reporter directement *au chapitre 10. PORTE DE GARAGE FILAIRE page 10*

1. INSTALLATION DE L'ARMOIRE ELECTRIQUE

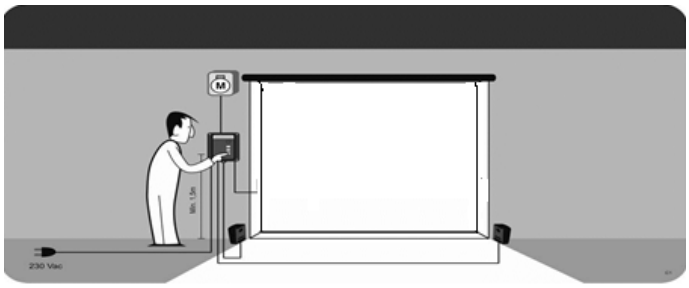

L'armoire doit être proche de la porte de garage en vue directe avec le boitier de sécurité anti-écrasement.

L'armoire doit être placée dans le bon sens : arrivée des fils vers le bas. Le non-respect de ses consignes, engendre un problème de programmation.

L'étiquette de mise en garde contre l'écrasement des enfants livrée dans l'armoire, doit être collée sur une coulisse par l'installateur.

2. ALIMENTATION DE L'ARMOIRE ELECTRIQUE

Les fins de course de la porte de garage ont été réglées en usine et les 2 télécommandes programmées.
Tester le fonctionnement de la porte de garage ainsi que la sécurité anti-écrasement.

Si la porte de garage ne fonctionne pas ou si elle ne fonctionne pas correctement, se reporte à PROFA DEP.

La porte de garage fonctionne correctement, avant de fixer la tôle de capotage du caisson, se reporter au *chapitre 13. CHECK-LIST DE FIN DE POSE page 13.*

Documents et photos non contractuels. Nous nous réservons le droit de modifier à tout moment les caractéristiques esthétiques et techniques de ces produits
NP079 – Mai 2022

8. CODER OU AJOUTER UNE TELECOMMANDE

1. Programmation pour fonctionnement avec un seul bouton pour : Montee / Stop / Descente

Montée
Stop
Descente

Repérer les voyants **C1-C2-C3-C4** et le bouton **RADIO PROG** dans l'armoire.

Appuyer sur le bouton **RADIO PROG** et maintenir jusqu'à ce que le voyant C1 s'allume, puis relâcher. L'armoire émet 1 bip.

Rapidement, appuyer sur le **bouton de la télécommande** à ajouter. L'armoire émet des bips.

Attendre les bips de confirmation, le voyant C1 s'éteint.
Tester la télécommande.

2. Programmation pour fonctionnement avec 2 boutons : Montee / Descente

Descente

Montée

Repérer les voyants **C1-C2-C3-C4** et le bouton **RADIO PROG** dans l'armoire.

Appuyer sur le bouton **RADIO PROG** et maintenir jusqu'à ce que le voyant C3 s'allume, puis **relâcher.**

Rapidement, appuyer sur le **bouton Montée** de la télécommande à ajouter. L'armoire émet des bips.

Appuyer sur le bouton **RADIO PROG** et maintenir jusqu'à ce que le voyant C4 s'allume, puis **relâcher.**

Rapidement, appuyer sur le **bouton Descente** de la télécommande à ajouter. L'armoire émet des bips.

Attendre les bips de confirmation, le voyant C4 s'éteint.
Tester la télécommande.

9. BRANCHEMENT DES ACCESSOIRES

Branchement Standard :

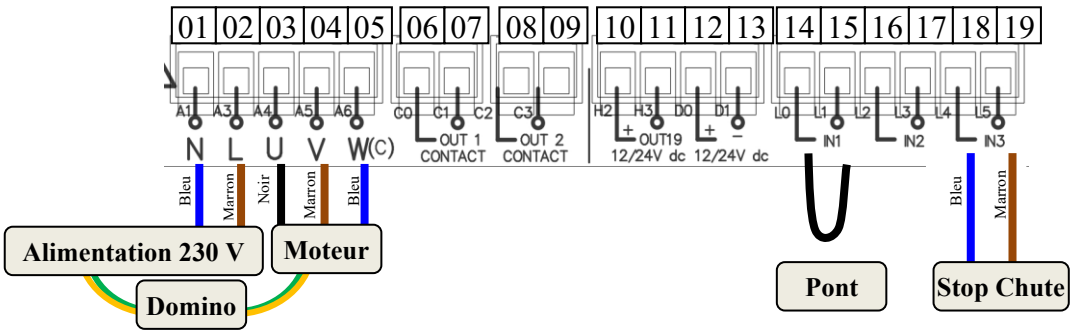

Documents et photos non contractuels. Nous nous réservons le droit de modifier à tout moment les caractéristiques esthétiques et techniques de ces produits
NP079 – Mai 2022

Branchement d'un poussoir à clef :

Fil	Bornier	Contacteur à clé
Bleu	n°16	1
Rouge	n°17	P

Attention : les 2 boutons rouges doivent être enfoncés

Branchement Cellule Réflex :

Supprimer le pont aux bornes 14 et 15.

Brancher les fils de la cellule comme indiqué sur le tableau suivant :

Fil	Bornier
Marron	n°10
Bleu	n°11
Noir	n°14
Blanc	n°15
Gris	inutilisé

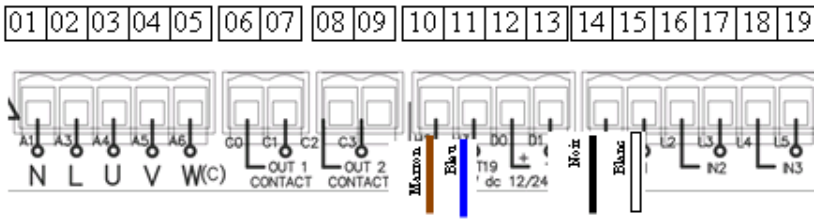

Branchement Feu Orange 230 V : Se reporter à la notice du feu clignotant

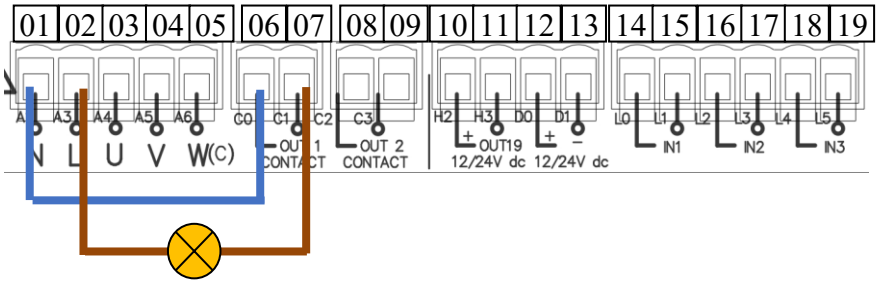

Faire un pont entre les borniers 01 et 06

Branchement Lumière de courtoisie 230 V :

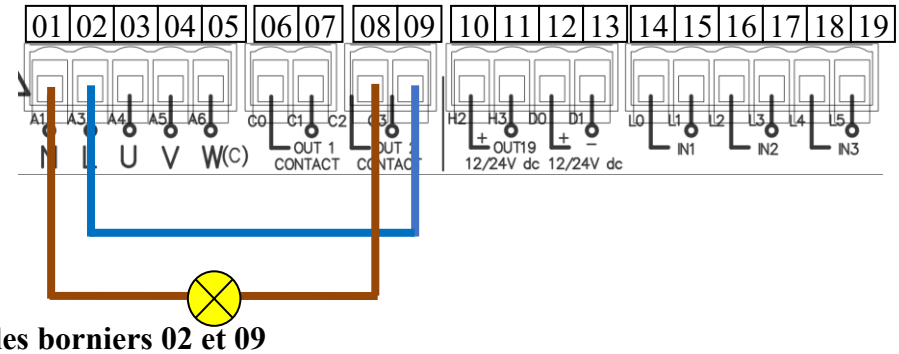

Faire un pont entre les borniers 02 et 09

Branchement Récepteur radio externe :

Fil	Bornier
Contact sec	n°16 + n°17
Alimentation 12/24 V	n°10 + n°11
Alimentation 230 V	n°01 + n°02

10. PORTE DE GARAGE FILAIRE COMMANDEE PAR UN INVERSEUR À POSITION MOMENTANEE SANS AUTOMATISME

Nota : ne pas tenir compte de ce chapitre si votre porte de garage est équipée d'une armoire. Se reporter *au chapitre 11. SORTIES DE SECOURS page 11*

OBLIGATION : dans le cadre de la loi l'inverseur à clé doit **impérativement** être configuré **en position momentanée** c'est-à-dire **boutons rouges enfoncées.**

Câblage : V/J : fil Vert et Jaune (terre) **B : fil Bleu**
M : fil Marron **N : fil Noir**

Documents et photos non contractuels. Nous nous réservons le droit de modifier à tout moment les caractéristiques esthétiques et techniques de ces produits

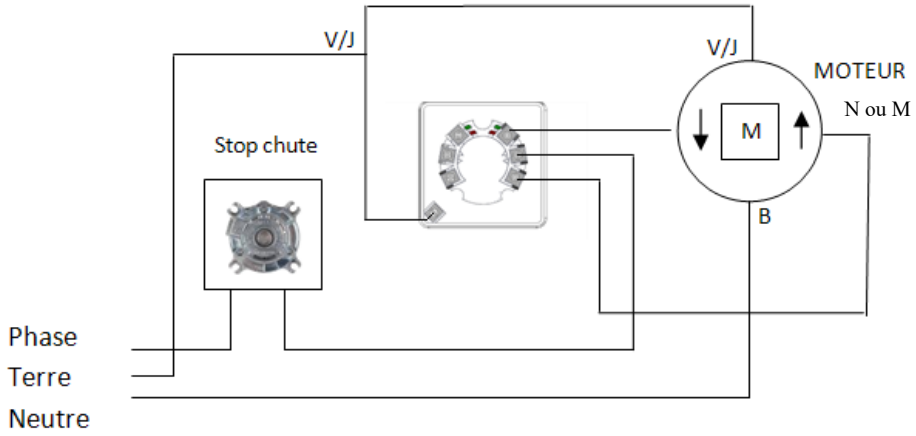

Si la commande « Montée » effectue une « Descente », il faut inverser les fils Marron et Noir (hors tension)
Les fins de course de la porte de garage ont été réglées en usine. Tester le fonctionnement de la porte de garage.

11. SORTIES DE SECOURS

TEST A FAIRE HORS ALIMENTATION

- Vous disposez d'une sortie de secours dans laquelle vous pouvez engager la manivelle de secours, tige fixée au moteur (*Figure 3*)

- Vous disposez de la manœuvre de secours par l'extérieur avec traversée de mur protégée par une plaque avec serrure à clé (*Figure 4*)

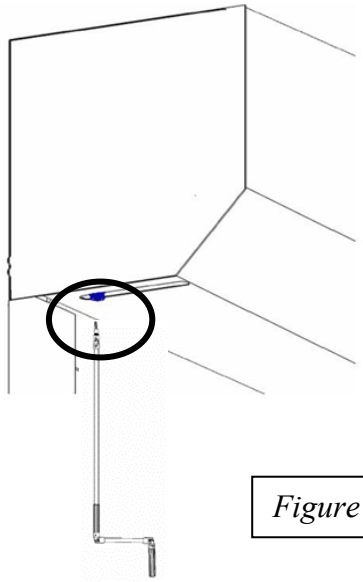

Figure 3

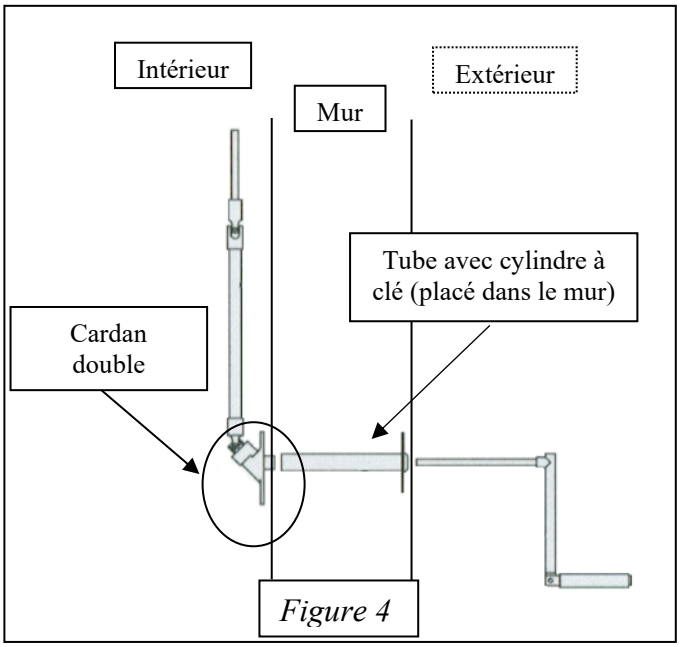

Figure 4

Retirer la vis qui se situe à l'extrémité du 6 pans et retirer la bague de la manivelle

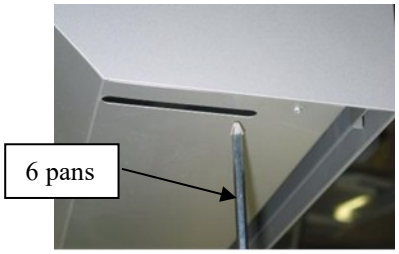

Fixer le 6 pans dans l'emplacement prévu à cet effet dans la tête du moteur (le 6 pans sera maintenu définitivement en place lorsque le cardan double sera fixé)

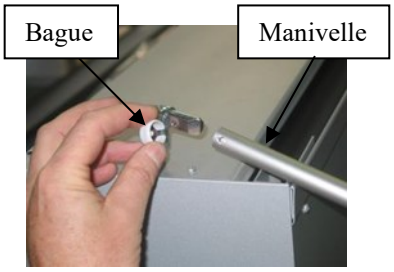

Assembler la manivelle avec le 6 pans

Documents et photos non contractuels. Nous nous réservons le droit de modifier à tout moment les caractéristiques esthétiques et techniques de ces produits
NP079 – Mai 2022

- Repérer la position du cardan double de la manivelle sur le mur
- Percer le mur (foret Ø 22mm)
- Couper le tube à la longueur désirée. Le tube doit dépasser du mur d'environ 1cm côté intérieur
- Fixer la plaque avec le cylindre à clé à l'extérieur
- Fixer le cardan double contre le mur à l'intérieur (chevilles et vis non fournies)

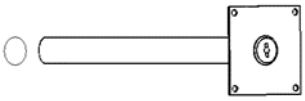

Vous pouvez manœuvrer la porte de garage de l'intérieur en enlevant la goupille du cardan double et de l'extérieur en retirant le cylindre à clé puis en manœuvrant avec la « petite manivelle »

- Vous disposez d'une sortie de secours avec cylindre à clé à retirer pour atteindre le moteur avec la manivelle de secours.

Votre tôle de capotage du caisson possède un trou avec ou sans cylindre à clé (*Figure 5*)

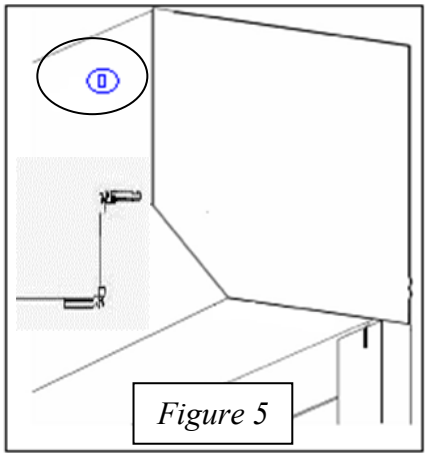

Figure 5

- Vous disposez d'une sortie de secours avec cardan double à baïonnette (*Figure 6*)

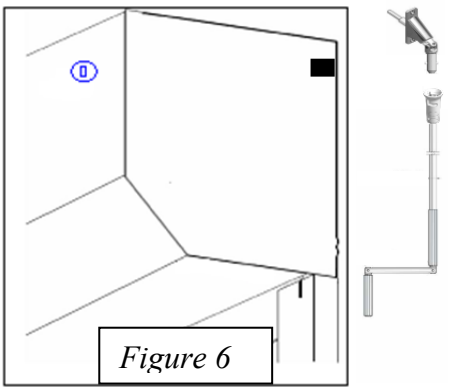

Figure 6

La manivelle est une manivelle de secours et ne doit être utilisée qu'en cas de coupure d'alimentation. Dans le cas échéant, cela risque une détérioration des fins de course du moteur.

12. FIN DE LA POSE

- Retirer les films de protection restant sur le caisson
- Refixer la tôle de capotage
- Si besoin, mettre les bouchons de coulisse sur les perçages dans le cas d'une pose en façade

LA POSE EST TERMINEE

TEST D'UTILISATION :
Fonctionnement de la porte de garage :
Vous souhaitez refermer la porte de garage, le système de sécurité a besoin de retourner en fin de course haute avant d'accepter un ordre de descente.

13. CHECK-LIST DE FIN DE POSE

POINTS A VERIFIER AVANT DE REFERMER LE CAISSON

ENVIRONNEMENT DE POSE

1. Mesurer la largeur vide de baie ☐ et la hauteur vide de baie ☐ et les comparer à celles de l'étiquette

Si le caisson est posé dans une réservation plus étroite que la largeur vide de baie commandée, il a été rentré en force.

Documents et photos non contractuels. Nous nous réservons le droit de modifier à tout moment les caractéristiques esthétiques et techniques de ces produits
NP079 – Mai 2022

Sous la contrainte, la tôle verticale côté coulisses se voile.
Elle devient rentrante, se trouve finalement sur le passage du tablier avec lequel elle fait contact lors des manœuvres.
Cela peut également gêner le fonctionnement du chariot qui ne se déplacera pas correctement pour les portes de garage avec option console roulante. Il restera stationné vers la tôle verticale côté coulisses. Le tablier viendra frotter sur la tôle rentrante lors des manœuvres et donc générera des rayures irréversibles.

2. Compter le nombre de lames ☐
Le nombre maximum de lames dans le caisson ne doit pas être supérieur à 39 lames + 1 lame finale. Le nombre de lames exact de votre tablier se calcule selon la formule suivante :
(Hauteur des coulisses/77) + 2 lames.
Il est possible que suite à des changements de lames, le poseur ait laissé trop de lames dans le caisson.
Action : calculer le nombre de lames dans votre caisson selon la formule ci-dessus et enlever l'excédent si nécessaire.

3. Sur quel type de support est posée la porte de garage ? (bois, crépi, béton …)
Le bois est un matériau vivant qui évolue, qui bouge. Avec l'humidité, les changements de température, il peut gonfler, se rétracter ou se vriller et donc entraîner avec lui la tôle qui y a été fixée.
Le crépi ou le béton peuvent laisser des excroissances sur le linteau. La tôle verticale côté coulisses est fixée contre ce linteau qui présente des irrégularités. La tôle arrière côté coulisses est alors rentrante, le tablier vient frotter dessus lors des manœuvres.
Action : se décaler du linteau bois ou du cadre alu ou nettoyer les excroissances type béton ou crépi

4. Le caisson est-il contraint par la présence d'un élément extérieur à la porte de garage (poutre …)?
La présence d'un élément extérieur à la porte de garage peut contraindre le caisson et empêche de le redresser pour corriger l'aplomb.
Action : enlever l'élément contraignant et reprendre l'aplomb du caisson

Pose

1. Le sens de pose de la coulisse est-il respecté ?
Le joint brosse de la coulisse doit toujours être côté mur. Une réservation de 4 mm est prévue dans notre coulisse pour écarter la tôle verticale côté coulisses du linteau. Une coulisse posée dans le mauvais sens peut engendrer des rayures sur le tablier puisque la réservation de 4 mm n'est plus présente. Le tablier sera également de travers et s'appuiera davantage sur la tôle verticale côté coulisses.
Action : déposer la porte de garage et reposer la porte de garage en respectant le sens de pose des coulisses se reporter au chapitre 6.

INSTALLATION *1 Coulisses page 6*

2. Les coulisses sont-elles d'aplomb ?
Les coulisses doivent se faire face. Si ce n'est pas le cas, il y aura des détections d'obstacles intempestives ainsi que des risques de rayures.
Action : remettre d'aplomb les coulisses. Elles doivent se faire face.

3. Dans le cas d'une pose sous linteau ou avec une retombée de linteau inférieure à 300 mm, un profil alu est-il en place ?
Ce profil alu (non fourni) sert à fixer et rigidifier la tôle extérieure sur toute la longueur. Une tôle non rigidifiée peut gondoler et cintrer. Le tablier viendra frotter dessus lors des manœuvres.
Action : rajouter un profil, se reporter au chapitre 4 PRECAUTIONS D'USAGE page 4

Autres

Documents et photos non contractuels. Nous nous réservons le droit de modifier à tout moment les caractéristiques esthétiques et techniques de ces produits
NP079 – Mai 2022

1. Constatez-vous des projections de sable ou de gravillons sur le tablier ?
La présence de projection de sable ou de gravillons sur le tablier peut générer des rayures lors de l'enroulement de la porte de garage. Les lames frottent entre elles et se rayent.
Action : procéder à un nettoyage méticuleux

2. Le film de protection de la tôle verticale côté coulisses a-t-il été enlevé ?
S'il n'est pas enlevé, il peut partiellement se détacher et accumuler des saletés (graviers, poussières etc…) qui peuvent rayer le tablier lors des manœuvres.
Action : enlever le film de protection à la fin de la pose

LIRE LES INSTRUCTIONS DU FABRICANT AVANT D'UTILISER LE PRODUIT

Instructions importantes de sécurité pour l'installation.
Une installation incorrecte peut conduire à de graves blessures.
Suivez toutes ces instructions ainsi que celles figurant dans les notices jointes. Conservez ces instructions

Aucune modification de conception ou de configuration de l'équipement ne doit être effectuée sans consultation préalable du fabricant ou de son représentant attitré.

Mises en garde Utilisateurs

INSTRUCTIONS DE SECURITE IMPORTANTES.
AVERTISSEMENT Ŕ IL EST IMPORTANT POUR LA SECURITE DES PERSONNES DE SUIVRE CES INSTRUCTIONS.
CONSERVEZ CES INSTRUCTIONS

- Ne pas laisser les enfants jouer avec les dispositifs de commande.
- Tenir la télécommande hors de portée des enfants.
- Examiner fréquemment l'installation afin de détecter tout signe d'usure ou d'endommagement des câbles.
- Ne pas utiliser la fermeture si une réparation est nécessaire.
- Pour les fermetures qui peuvent être manœuvrées hors de vue du tablier, l'utilisateur doit prendre les mesures nécessaires pour empêcher toute manœuvre de la fermeture pendant les opérations d'entretien
- Pour le contrôle ou l'entretien des parties électriques, la fermeture doit être mise hors tension de manière sûre.

Vous rencontrez un problème ?
Consulter **PROFA'DEP** et les **TUTOS** :
profalux-pro.com/depannage

En cas de besoin, appeler SOS Poseurs
au 04 50 98 78 60 du lundi au vendredi
De 8h à 12h et de 14h à 17h30

Documents et photos non contractuels. Nous nous réservons le droit de modifier à tout moment les caractéristiques esthétiques et techniques de ces produits
NP079 – Mai 2022

RESOUDRE LES PROBLEMES

Documents et photos non contractuels. Nous nous réservons le droit de modifier à tout moment les caractéristiques esthétiques et techniques de ces produits
NP079 – Mai 2022