Notice de branchement
Jeu de cellules réflex

1/ Brancher le jeu de cellules réflex :

- Débrancher et supprimer le pont aux bornes 14 et 15
- Brancher les fils de la cellule comme indiqué :

Fil	Bornier
Marron	n°10
Bleu	n°11
Noir	n°14
Blanc	n°15
Gris	inutilisé

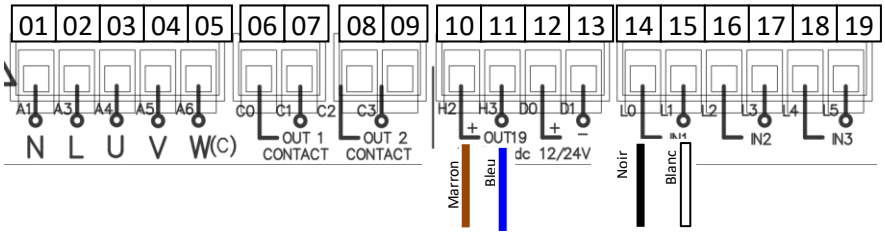

2/ Fixer le jeu de cellules réflex :

Fixer le miroir et la cellule comme indiqué sur le schéma ci-dessous.
Aligner la cellule en face du miroir pour avoir les voyants vert et orange allumés.

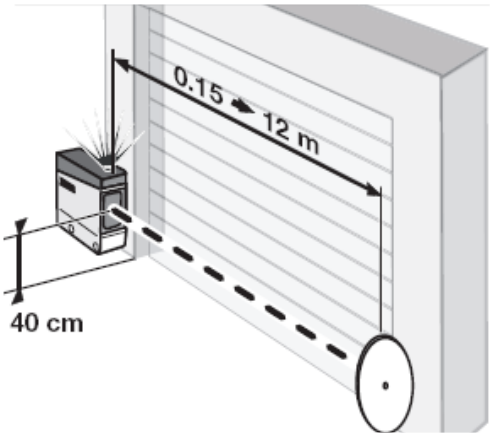

Nota : Si le voyant orange sur la cellule ne s'allume pas tourner la vis « Dist » dans le sens des aiguilles d'une montre jusqu'à ce que le voyant orange s'allume.
Si les 2 voyants sont allumés et que la porte ne fonctionne pas, tourner complètement la vis « Out » dans le sens des aiguilles d'une montre jusqu'à ce que le voyant orange s'allume.

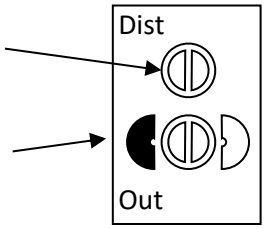

TRIEZ RÉEMPLOYEZ RECYCLEZ
ASSOCIATION DISTRIBUTEUR DÉCHÈTERIE
Adresses sur quefairedemesdechets.fr

Vous rencontrez un problème ?
Consulter **PROFA'DEP** et les **TUTOS** :
profalux-pro.com/depannage

En cas de besoin, appeler SOS Poseurs
au 04 50 98 78 60 du lundi au vendredi
De 8h à 12h et de 14h à 17h30